刀塔行程圖
VT-18 NON LIVE TURRET

1030807

VT-18

非動力油壓刀塔
SW=316 12T
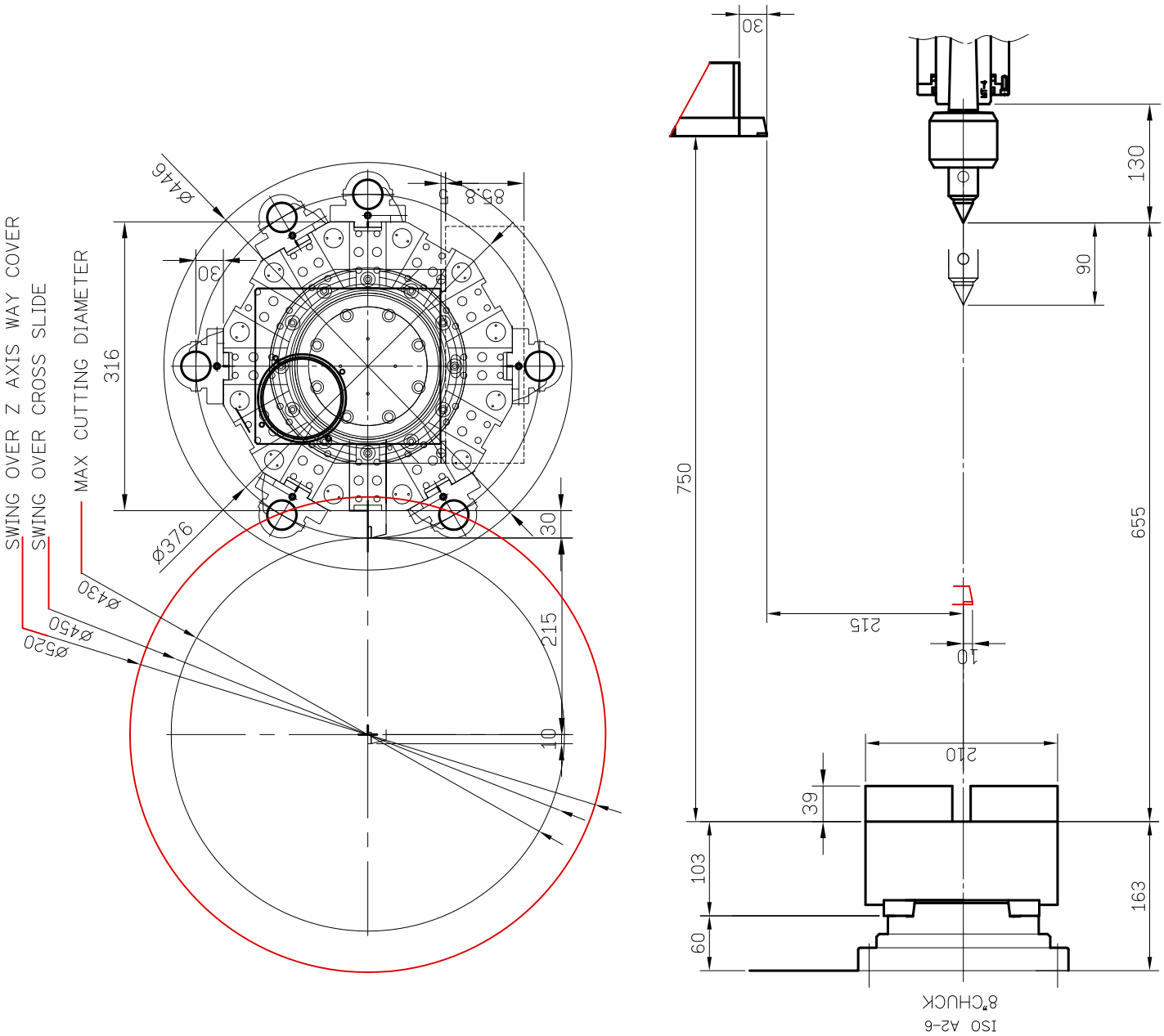
0807-2014